ОБРАТНЫЙ КЛАПАН СЕРИИ 503

Максимальное рабочее давление: 63 бар
Минимальное давление открытия: 24-50 мбар
Материал корпуса: нержавеющая сталь CF8/CF8M
Материал уплотнения: металл-металл
Рабочая температура среды: -25°C...+180°C
Присоединение: внутренняя резьба (BSP, BSPT, NPT)

КОДЫ ДЛЯ ЗАКАЗА КЛАПАНОВ СЕРИИ 503

503	D15	G1	1	(*)
Серия 503	**Размер:** D08, D10, D15, D20, D25, D32, D40, D50, D65, D80, D100	**Присоединение:** G1 - Резьба BSP DIN ISO 228-1 T1 - Резьба BSPT DIN 2999-1 N1 - Резьба NPT ASME B1.20.1	**Материал корпуса:** 1 - CF8 2 - CF8M	**Специальное исполнение**

СПЕЦИФИКАЦИЯ МАТЕРИАЛОВ И РАЗМЕРЫ КЛАПАНОВ СЕРИИ 503

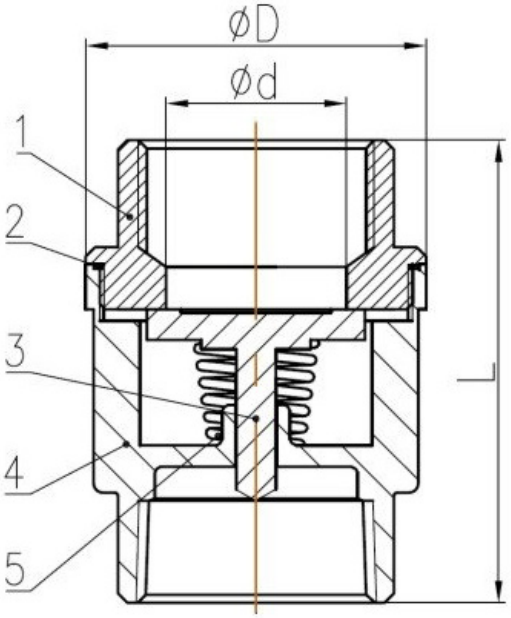

№	Название	Материал	№	Название	Материал
1	Патрубок	CF8/CF8M	4	Корпус	CF8/CF8M
2	Уплотнение	PTFE	5	Пружина	316
3	Диск	CF8/CF8M			

Размер	DN8	DN10	DN15	DN20	DN25	DN32	DN40	DN50	DN65	DN80	DN100
ød	8	10	15	20	25	30	38	47	61	75	94
øD	30,5	30,5	37	42	48	58	70	82	102,5	120	150
L	53	53	56	63	74	81	91	97	118	138	158