ОБРАТНЫЙ КЛАПАН СЕРИИ 502

Максимальное рабочее давление: 16 бар
Материал корпуса: нержавеющая сталь CF8/CF8M
Материал уплотнения: металл-металл
Рабочая температура среды: -25°C...+180°C
Присоединение: внутренняя резьба (BSP, BSPT, NPT)

КОДЫ ДЛЯ ЗАКАЗА КЛАПАНОВ СЕРИИ 502

502	D15	G1	1	(*)
Серия 502	**Размер:** D08, D10, D15, D20, D25, D32, D40, D50, D65, D80, D100	**Присоединение:** G1 - Резьба BSP DIN ISO 228-1 T1 - Резьба BSPT DIN 2999-1 N1 - Резьба NPT ASME B1.20.1	**Материал корпуса:** 1 - CF8 2 - CF8M	**Специальное исполнение**

СПЕЦИФИКАЦИЯ МАТЕРИАЛОВ И РАЗМЕРЫ КЛАПАНОВ СЕРИИ 502

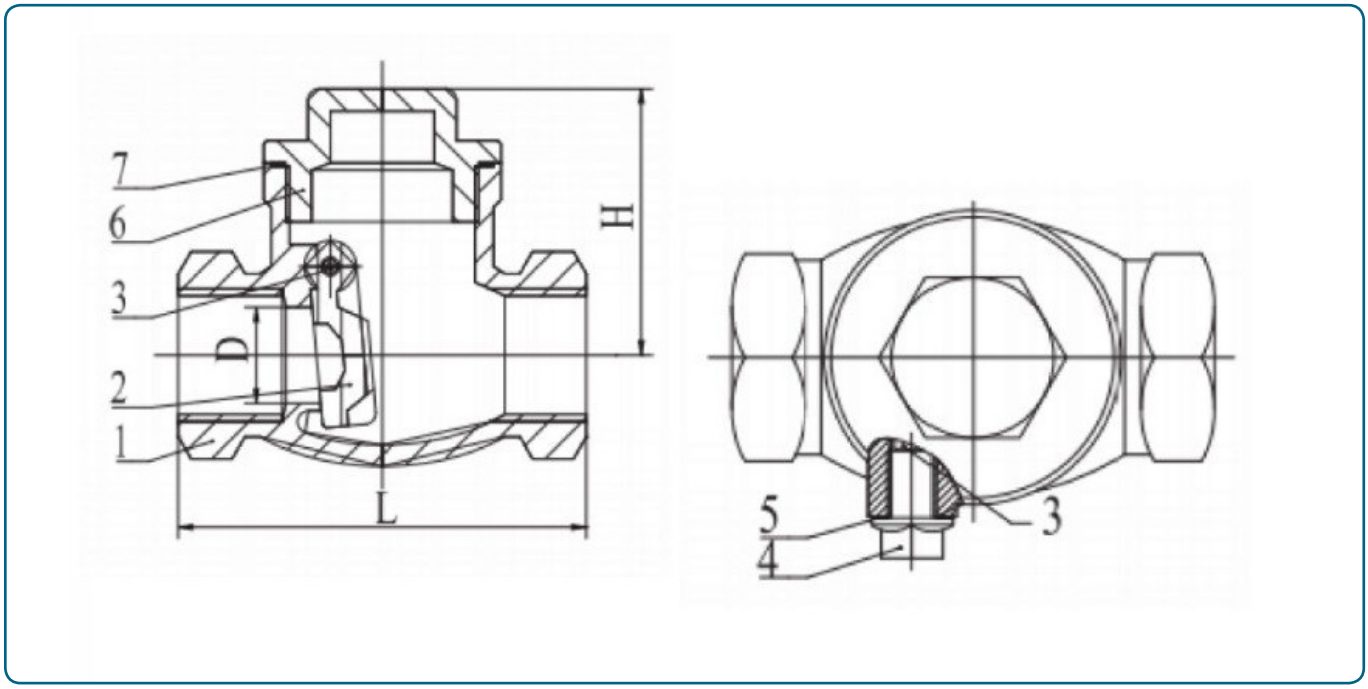

№	Название	Материал	№	Название	Материал
1	Корпус	CF8/CF8M	5	Уплотнение	PTFE
2	Уплотнение	CF8/CF8M	6	Крышка	CF8/CF8M
3	Клапан	304/316	7	Кольцевое уплотнение	PTFE
4	Болт	304			

Размер	DN8	DN10	DN15	DN20	DN25	DN32	DN40	DN50	DN65	DN80	DN100
D	10	12	15	20	25	32	40	50	64	73	94
L	65	65	65	80	90	105	120	140	164	190	240
H	42	42	42	50	58	62	72	81	94	103	136