СЕРИЯ INOX-VAL ШАРОВОЙ КРАН МОДЕЛИ 700000

100% итальянское производство.

Полнопроходной шаровой кран серии INOX-VAL с корпусом и шаром из высококачественной нержавеющей стали A351-CF8M. Отличительной особенностью данной модели является наличие площадки, на которую помимо рукоятки может быть установлен автоматический привод, механический редуктор или датчики обратной связи в случае автоматизации производства.

В случае необходимости, данная модель может быть адаптирована под автоматический привод практически любого производителя. В процессе автоматизации уже установленного крана на трубопроводе, нет необходимости в его демонтаже, а зачастую и остановке технологического процесса.

Герметизация штока обеспечивается кольцевыми уплотнениями из PTFE и FKM, что предотвращает возникновение утечек через штоковую полость даже в случае действия изгибающего момента на шток и обеспечивает высокий ресурс. В качестве опций кольцевое уплотнение штока может быть использовано из таких материалов как NBR, HNBR, EPDM, FFKM, MVQ и других. Данная модель шарового крана может поставляться как для работы в режиме «открыто-закрыто», так и в режиме регулирования с шаром имеющий V-образный вырез и равнопроцентную характеристику расхода.

Изготавливается в Италии на заводе компании Valpres.

ОСНОВНЫЕ ХАРАКТЕРИСТИКИ	
Корпус	нержавеющая сталь A351-CF8M (AISI 316)
Шар	нержавеющая сталь A351-CF8M (AISI 316)
Уплотнение шара	PTFE, PTFE+Carbografite, PTFE+стекловолокно
Уплотнение штока	FKM (VITON®)+PTFE - стандарт NBR, HNBR, EPDM, FFKM, MVQ - опция
Управляющий орган	рукоятка, редуктор, пневмопривод, электропривод
Температура потока	-20°C...+160°C
Температура окружающей среды	-20°C...+50°C - стандарт -40°C...+50°C - опция
Присоединение	внутренняя резьба ISO 7/1 UNI EN 10226/1 - Rp
Ду	6 мм - 100 мм
Максимальное рабочее давление	25 - 140 бар в зависимости от диаметра, вакуум 10^{-2} torr.
Герметичность	класс A
Режим работы	открыто-закрыто, режим регулирования (только с шаром с V-образным вырезом)

ООО «БОНОМИ-ГПК»
Москва, ул. Кулакова, 20, оф. 338; Тел. 8-800-555-00-84; E-mail: info@gpkomplekt.ru; www.efvalves.ru; www.gpkomplekt.ru

СПЕЦИФИКАЦИЯ МАТЕРИАЛОВ И РАЗМЕРЫ ШАРОВЫХ КРАНОВ МОДЕЛИ 700000

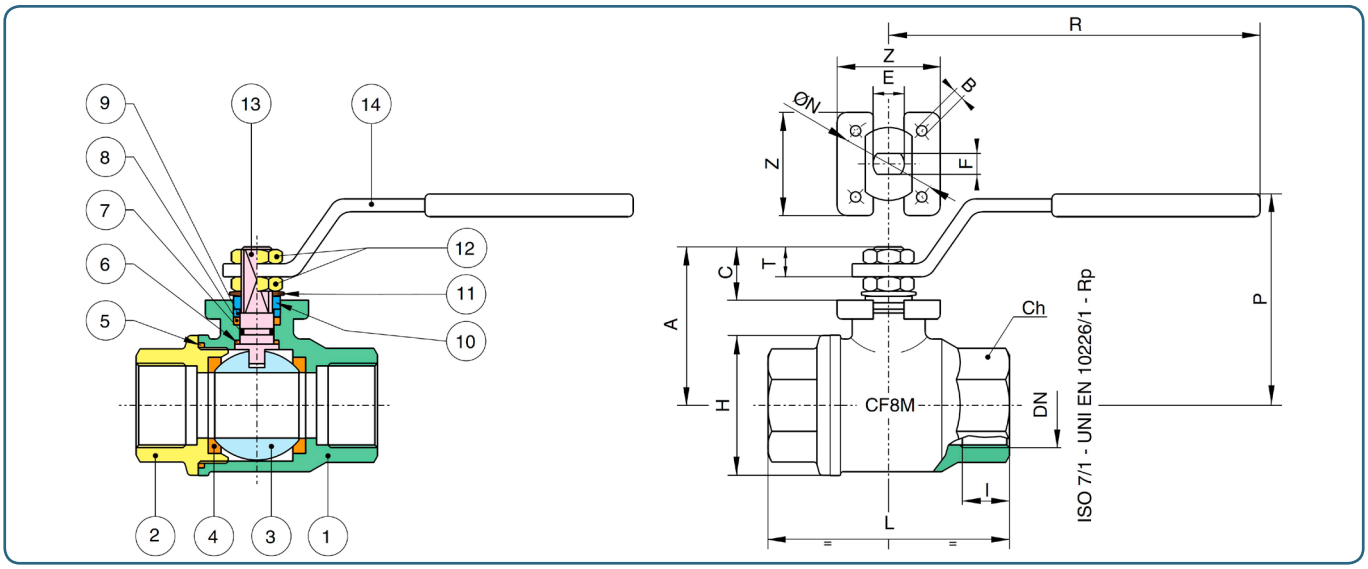

№	НАИМЕНОВАНИЕ	МАТЕРИАЛ	КОЛ-ВО
1	Корпус	Нержавеющая сталь A351- CF8M (A182-F316)	1
2	Патрубок	Нержавеющая сталь A351- CF8M (A182-F316)	1
3	Шар	Нержавеющая сталь A351- CF8M (A182-F316)	1
4	Уплотнение шара	PTFE (тефлон®) - стандарт PTFE+Carbografite, PTFE+стекловолокно - опция	2
5	Уплотние	PTFE (тефлон®)	1
6	Шайба	PTFE (тефлон®)	1
7	Уплотнительное кольцо	FKM (витон®) - стандарт NBR, HNBR, EPDM, FFKM, MVQ - опция	1
8	Уплотнение штока	PTFE (тефлон®)	1
9	Шайба	AISI 316	1
10	Ограничитель	AISI 430 (Ду 1/8”-2”) AISI 304 (Ду 2”1/2-4”)	2 1
11	Пружинная шайба	AISI 304 (Ду 2”1/2 - 4”)	2
12	Гайка	AISI 304	2
13	Шток	AISI 304	1
14	Рукоятка	AISI 430 (1/8” - 2”) AISI 304 (2”1/2 - 4”)	1

Ду		I	L	H	CH	R	P	A	C	T	E	F	N	B	Z	KV	PN	Кг
1/8”	6	7.7	55	30	Es. 22	110.5	50	35	13.5	9	8	5	36F03	5.5	36	5	140	0.26
1/4”	8	11	55	30	Es. 22	110.5	50	35	13.5	9	8	5	36F03	5.5	36	5.4	140	0.26
3/8”	10	11.4	55	30	Es. 22	110.5	50	35	13.5	9	8	5	36F03	5.5	36	6	140	0.24
1/2”	15	15	66	36	Es. 27	110.5	53	38	13.5	9	8	5	36F03	5.5	36	16.3	140	0.33
3/4”	20	16.3	79	45	Es. 32	131.5	68	51	15	10	10	7	42F04	5.5	42	29.5	105	0.60
1”	25	19.1	93	54	Ott. 41	175	79	60	19.5	12.5	12	8	42F04	5.5	42	43	105	1.01
1”1/4	32	21.4	100	64	Ott. 50	175	83.5	64.5	19.5	12.5	12	8	42F04	5.5	42	89	64	1.31
1”1/2	40	21.4	110	80	Ott. 55	250	100	79	24	16.5	16	10	50F05	6.5	50	230	64	2.15
2	50	25.7	131	95	Ott. 70	250	107	86	24	16.5	16	10	50F05	6.5	50	265	64	3.25
2”1/2	65	30.2	159	122	Ott. 90	321.5	127	104	28.5	18.5	20	14	70F07	6.8	64	540	25	6.81
3”	80	33.3	185	144	Ott. 105	321.5	137.5	114	28	18	20	14	70F07	6.8	64	873	25	10.2
4”	100	39.3	222	177	Ott. 130	381.5	156.5	137	34.5	22	24	18	102F10	8.5	92	1390	25	17.4

ООО «БОНОМИ-ГПК»
Москва, ул. Кулакова, 20, оф. 338; Тел. 8-800-555-00-84; E-mail: info@gpkomplekt.ru; www.efvalves.ru; www.gpkomplekt.ru

СПЕЦИФИКАЦИЯ МАТЕРИАЛОВ И РАЗМЕРЫ ШАРОВЫХ КРАНОВ МОДЕЛИ 700000

Характеристики датчиков положения
Материал корпуса/скобы/вала: Полиамид PA6 + PC/ нержавеющая сталь AISI303
Материал уплотнения/крепежа: TPE, NBR/ нержавеющая сталь AISI304
Визуальный индикатор: ОТКРЫТО - ЗАКРЫТО
Подключение: 1xM20x1,5мм с кабельным вводом
Температура окружающей среды: -25...+80°C
Типы датчиков: электромеханические, индуктивные
Производители датчиков: CHERRY, CROUZET, IFM, P+F, Turck

Точные характеристики, производитель датчика и модель должны согласовываться дополнительно. Так же наша компания может установить блок датчиков положения практически любого производителя.

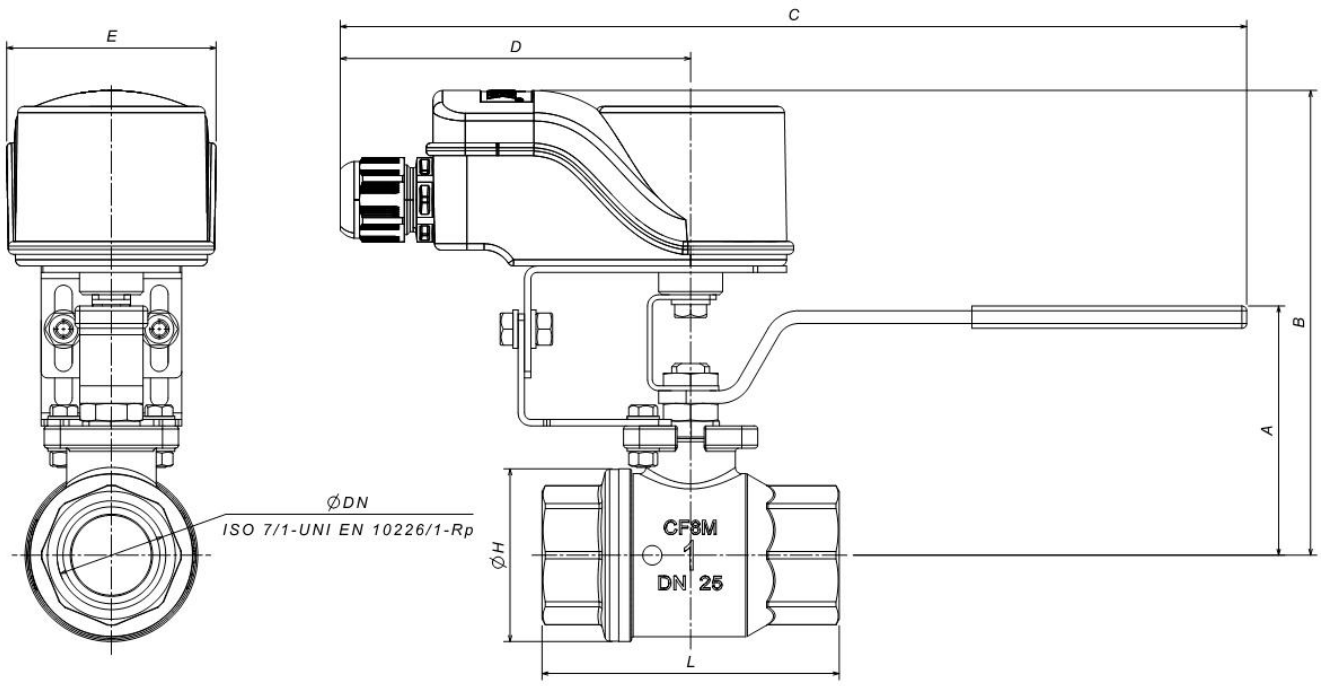

DN		A	B	C	D	E	øH	L
1/8”	6	50	120	220	110	65.5	30	55
1/4”	8	50	120	220	110	65.5	30	55
3/8”	10	50	120	220	110	65.5	30	55
1/2”	15	53	120	220	110	65.5	36	66
3/4”	20	68	135	241	110	65.5	45	79
1”	25	79	145.5	284	110	65.5	54	93
1”1/4	32	83	146	284	110	65.5	64	100
1”1/2	40	100	156,5	360	110	65.5	80	110
2”	50	107	163,5	360	110	65.5	95	131
2”1/2	65	126	179,5	431	110	65.5	122	159
3”	80	137	190	431	110	65.5	144	185
4”	100	156	209	491	110	65.5	177	222

ООО «БОНОМИ-ГПК»
Москва, ул. Кулакова, 20, оф. 338; Тел. 8-800-555-00-84; E-mail: info@gpkomplekt.ru; www.efvalves.ru; www.gpkomplekt.ru

ШАРОВОЙ КРАН МОДЕЛИ 700000 С ПНЕВМОПРИВОДОМ

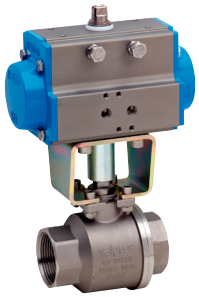

Максимальное давление управления: 8 бар
Смазка привода:не требуется
Присоединение давления управления: резьба (см. характеристики привода), либо площадка по стандарту NAMUR
По умолчанию, все приводы подобраны для давления управления в диапазоне 5-8 бар. Если давление управления в пневмосистеме пользователя меньше указанного значения, специалисты нашей компании могут подобрать подходящий пневмопривод и адаптировать его к шаровому крану.

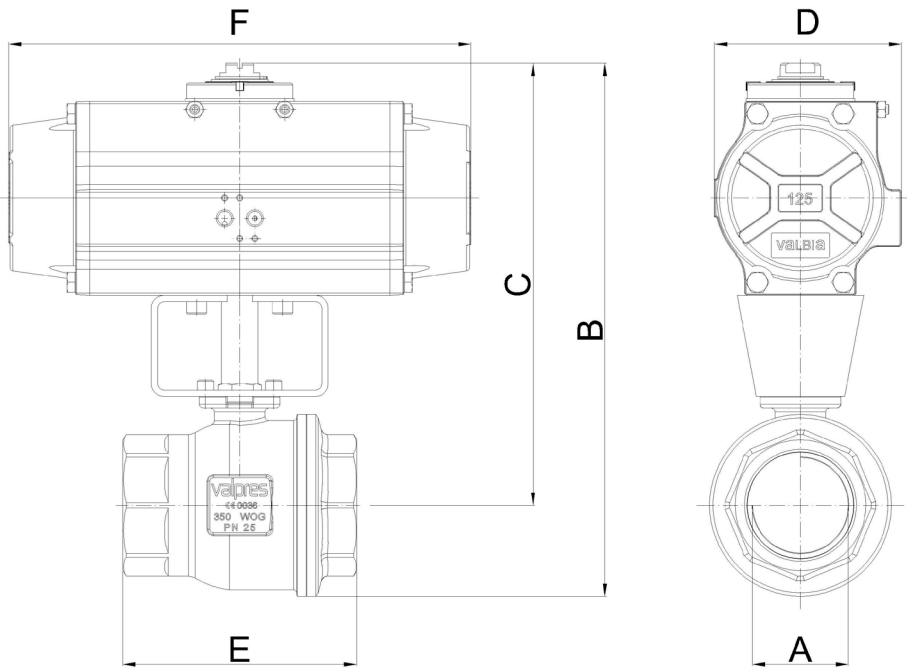

Шаровой кран модели 700000 в сборе с пневмоприводами двойного действия.

PN	140	140	140	105	105	64	64	64	25	25	25
DN / A	1/4''	3/8"	1/2"	3/4''	1"	1"1/4	1"1/2	2"	2"1/2	3"	4"
B	121	121	127	210	219	229	269	301	341	364	430
C	106	106	109	188	192	197	229	253	281	292	341
D	45	45	45	71	71	71	81	95	106	106	123
E	55	55	66	79	93	100	110	131	159	185	222
F	110	110	110	141	141	141	164	210	241	241	275
Привод	**DA32**	**DA32**	**DA32**	**DA52**	**DA52**	**DA52**	**DA63**	**DA75**	**DA85**	**DA85**	**DA100**

Шаровой кран модели 700000 в сборе с пневмоприводами одностороннего действия*.

PN	140	140	140	105	105	64	64	64	25	25	25
DN / A	1/4''	3/8"	1/2"	3/4"	1"	1"1/4	1"1/2	2"	2"1/2	3"	4"
B	157	157	163	222	231	241	301	328	409	443	476
C	142	142	145	200	204	209	261	281	348	371	387
D	71	71	71	81	81	81	106	123	137	148	148
E	55	55	66	79	93	100	110	131	159	185	222
F	141	141	141	164	164	164	241	275	333	372	372
Привод	**SR52**	**SR52**	**SR52**	**SR63**	**SR63**	**SR63**	**SR85**	**SR100**	**SR115**	**SR125**	**SR125**

*По умолчанию шаровой кран с пневмоприводом одностороннего действия поставляется в нормально открытом исполнении. Если требуется заказать нормально закрытый шаровой кран с пневмоприводом одностороннего действия, просьба указывать это при заказе.

ООО «БОНОМИ-ГПК»
Москва, ул. Кулакова, 20, оф. 338; Тел. 8-800-555-00-84; E-mail: info@gpkomplekt.ru; www.efvalves.ru; www.gpkomplekt.ru

ШАРОВОЙ КРАН МОДЕЛИ 700000 С ПНЕВМОПРИВОДОМ И РУЧНЫМ ДУБЛЕРОМ

Ручной дублер устанавливается между пневмоприводом и шаровым краном. Он предназначен для обеспечения работы шаровых кранов в случае нештатной ситуации, такой как пропадание управляющего давления сжатого воздуха, отсутствие или некорректное значение управляющего электрического сигнала и т.д. Применение ручных дублеров может быть особенно актуальным в случае работы шаровых кранов, оснащенных пневмоприводами с пружинным возвратом, так как в данной ситуации невозможно осуществить поворот шарового крана без использования ручного дублера.

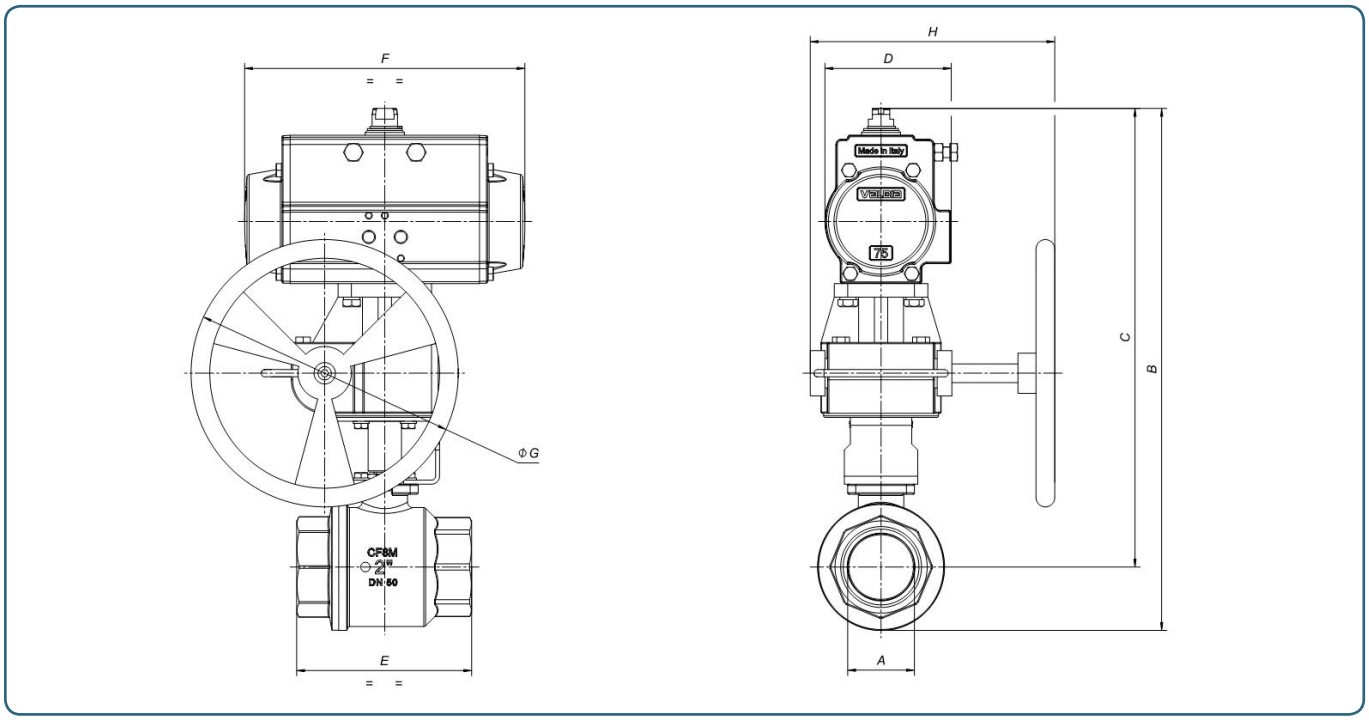

Шаровой кран модели 700000 в сборе с пневмоприводом двойного действия и ручным дублером. Привод подобран для давления управления 6 бар.

PN	140	140	140	105	105	64	64	64	25	25	25
DN / A	1/4''	3/8"	1/2"	3/4''	1"	1"1/4	1"1/2	2"	2"1/2	3"	4"
B	300,5	300,5	306,5	322,5	331,5	341	359	400,5	441,5	463	558,8
C	285,5	285,5	288,5	300	304,5	309	319	353	380,5	391	470,3
D	85	85	85	85	85	85	85	94,5	94,5	106	123
E	55	55	66	79	93	100	110	131	159	185	222
F	164	164	164	164	164	164	164	210	240,5	240,5	275
G	160	160	160	160	160	160	160	200	200	200	200
H	200	200	200	200	200	200	200	232	232	232	232
Привод	**DA63**	**DA63**	**DA63**	**DA63**	**DA63**	**DA63**	**DA63**	**DA75**	**DA85**	**DA85**	**DA100**

Шаровой кран модели 700000 в сборе с пневмоприводом одностороннего действия* и ручным дублером. Привод подобран для давления управления 6 бар.

PN	140	140	140	105	105	64	64	64	25	25	25
DN / A	1/4''	3/8"	1/2"	3/4"	1"	1"1/4	1"1/2	2"	2"1/2	3"	4"
B	300,5	300,5	306,5	322,5	331,5	341	391	427,3	502,9	536,4	619,4
C	285,5	285,5	288,5	300	304,5	309	351	379,8	441,9	464,4	530,9
D	85	85	85	85	85	85	106	123	137	148	148
E	55	55	66	79	93	100	110	131	159	185	222
F	164	164	164	164	164	164	240,5	275	333	372	372
G	160	160	160	160	160	160	160	200	320	320	320
H	200	200	200	200	200	200	200	232	270	270	270
Привод	**SR63**	**SR63**	**SR63**	**SR63**	**SR63**	**SR63**	**SR85**	**SR100**	**SR115**	**SR125**	**SR125**

*По умолчанию шаровой кран с пневмоприводом одностороннего действия поставляется в нормально открытом исполнении. Если требуется заказать нормально закрытый шаровой кран с пневмоприводом одностороннего действия, просьба указывать это при заказе.

ШАРОВОЙ КРАН МОДЕЛИ 700000 С ЭЛЕКТРОПРИВОДОМ VALBIA

Напряжение питания: 24V AC/DC, 12V DC, 100-240 V AC
Датчики положения: входят в стандартную комплектацию
Время срабатывания: см. характеристики привода
Рабочая температура: -20°C...+55°C (так же имеются встроенные нагревательные элементы, которые включаются, если температура внутри привода опускается ниже -25°C
Защита: IP67
Ручной дублер: входит в стандартную комплектацию

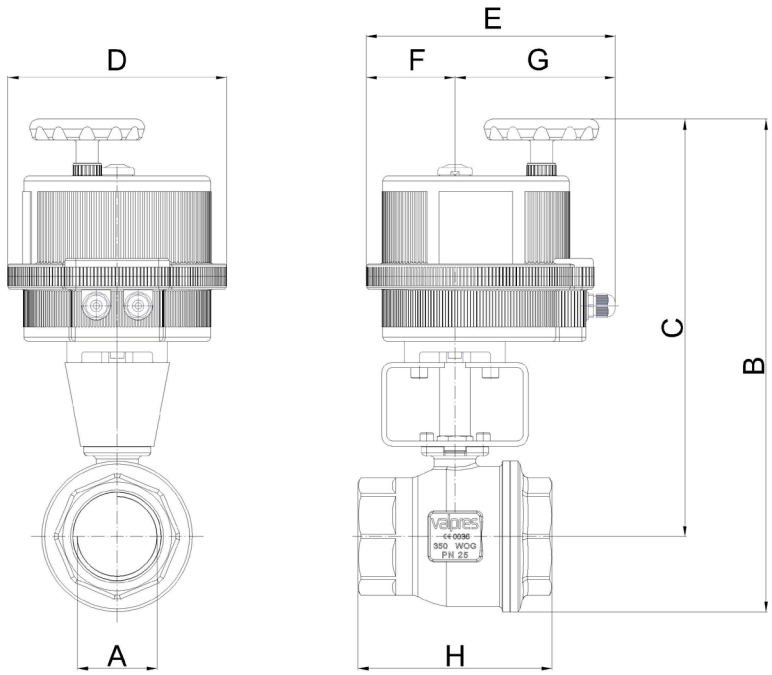

Шаровой кран модели 700000 с электроприводом Ду6-Ду100

DN	1/4"	3/8"	1/2"	3/4"	1"	1"1/4	1"1/2	2"	2"1/2	3"	4"
PN	140	140	140	105	105	64	64	64	25	25	25
B	198	198	204	251	306	315	370	385	429	450	503
C	183	183	186	228	279	283	330	337	368	378	415
D	123	123	123	123	157	157	185	185	211	211	211
E	164	164	164	164	191	191	215	215	237	237	237
F	43	43	43	43	61	61	68	68	84	84	84
G	121	121	121	121	130	130	147	147	153	153	153
H	55	55	66	79	93	100	110	131	159	185	222
Привод	**VB 015**	**VB 015**	**VB 015**	**VB 015**	**VB 030**	**VB 030**	**VB 060**	**VB 060**	**VB 110**	**VB 110**	**VB 190**

*** Код заказа			
Мод. VB 015	12V AC/DC + 001	24V AC/DC + 002	100-240V AC + 004
Мод. VB 030 - VB 350	12V DC + 001		

ООО «БОНОМИ-ГПК»
Москва, ул. Кулакова, 20, оф. 338; Тел. 8-800-555-00-84; E-mail: info@gpkomplekt.ru; www.efvalves.ru; www.gpkomplekt.ru