ЭЛЕКТРОПНЕВМАТИЧЕСКИЙ ПОЗИЦИОНЕР СЕРИИ 1500

Материал: PC, PA6-GF30, кремний
Напряжение: 24 VDC ± 10%
Потребляемая мощность: <5Вт
Управляющий сигнал: 0/4-20мА
Входное сопротивление управляющего сигнала: 120Ω
Управляющая среда: нейтральный газ, воздух по DIN ISO 8573-1
Концентрация и плотность пыли: Твердые частицы по размеру и плотности Класс 3
Точка росы: Класс 3
Концентрация масла: Класс 3
Давление управления: 3-7 бар
Расход воздуха: 17 л/мин (входное давление 0,6 МПа)
58 л/мин (входное давление 0,6 МПа, только одностороннего действия)
Температура окружающей среды: 0°C...+70°C
Пневматическое присоединение: G 1/4”
Электрическое присоединение: M12 3 контакта B-coded (кабель ø 4-6мм)
M12 4 контакта D-coded (кабель ø 4-6мм)
Диапозон хода: Линейный 5-50мм
Угловой 90°
Защита: IP66
Установка: в любом положении, предпочтительно с приводом в прямом положении

Преимущества
1. Компактный размер
2. Электрические водонепроницаемые соединители
3. LED-дисплей с подсветкой облегчает работу
4. Легкий запуск

Интеллектуальный электропневматический позиционер клапана серии 1500 разработан для интегрированного пневматического управляющего клапана, особенно пригоден для угловых седельных клапанов и мембранных клапанов.
С изделием легко работать через LED-дисплей и клавиатуру. Позиционер быстро и точно регулирует положение клапана посредством обнаружения сигнала датчика положения

Мембранный регулирующий клапан

Угловой регулирующий клапан

СТРУКТУРА ПОЗИЦИОНЕРА СЕРИИ 1500

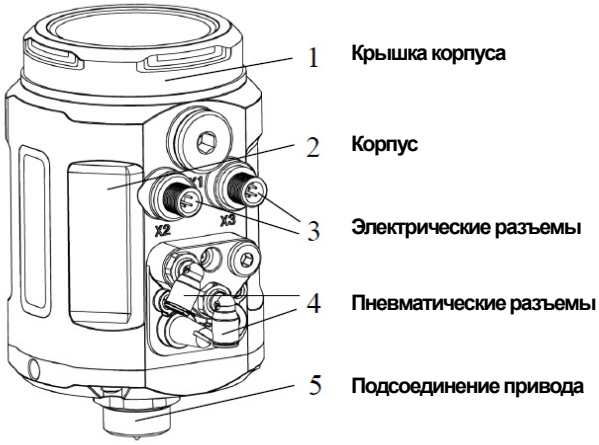

КОДЫ ДЛЯ ЗАКАЗА ПОЗИЦИОНЕРА СЕРИИ 1500

1500 — **Серия** 1500

N — **Сигнал обратной связи:**
N без сигнала обратной связи
Y сигнал обратной связи 4-20мА

S — **Тип привода:**
S одностороннего действия
D двойного действия

S2 — **Максимальный ход клапана:**
S2 Линейный 5-25 мм
S3 Линейный 25-50 мм
S4 Угловой 90°

Q1 — **Расход воздуха:**
Q1 17 л/мин
Q2 58 л/мин

T1 — **Тип резьбы:**
T1 G1/4
T2 M16x1
T3 M22x1.5
T4 M26x1.5

S — **Выключенное состояние для одностороннего привода:**
S Безопасное
F Заморозка

Замечание:
При опции расход воздуха код Q1 предлагается совместить с приводом с внутренним диаметром газовой камеры 40-100 мм, код Q2 предлагается совместить с приводом с внутренним диаметром газовой камеры 125-160 мм. Код Q2 используется только для привода одностороннего действия, и только в состоянии Freeze (Заморозка), когда питание отключено. Расходы воздуха для кодов Q1 и Q2 находятся под условием входного давления 0.6 МПа.
В опции макс.ход клапана диапазон привода AT для кода S4 – AT50˜AT125.
Для других моделей привода, пожалуйста, проконсультируйтесь с нашей компанией. Нет необходимости выбирать опцию типа резьбы для кода S4.
Отключенное состояние для опции одностороннего действия по умолчанию Safe (Безопасное). Тип 1602 без сигнала обратной связи 4-20мА.

РАЗМЕРЫ ПОЗИЦИОНЕРА СЕРИИ 1500

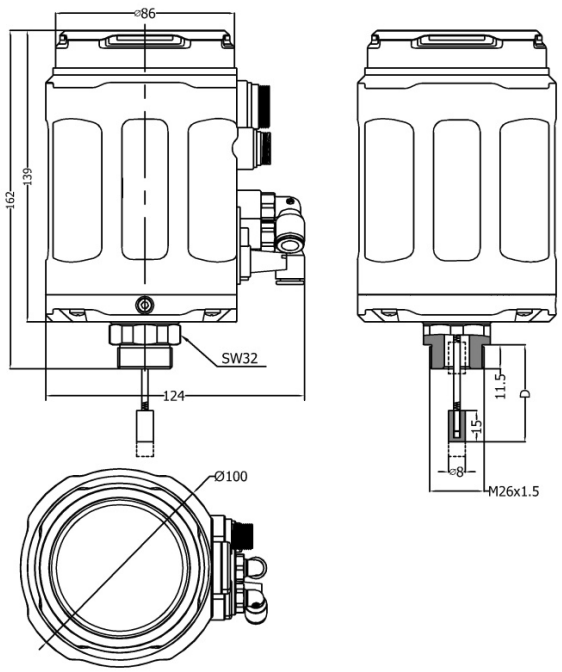

РЕГУЛИРОВКА УГЛА ИНТЕРФЕЙСА ПОЗИЦИОНЕРА СЕРИИ 1500

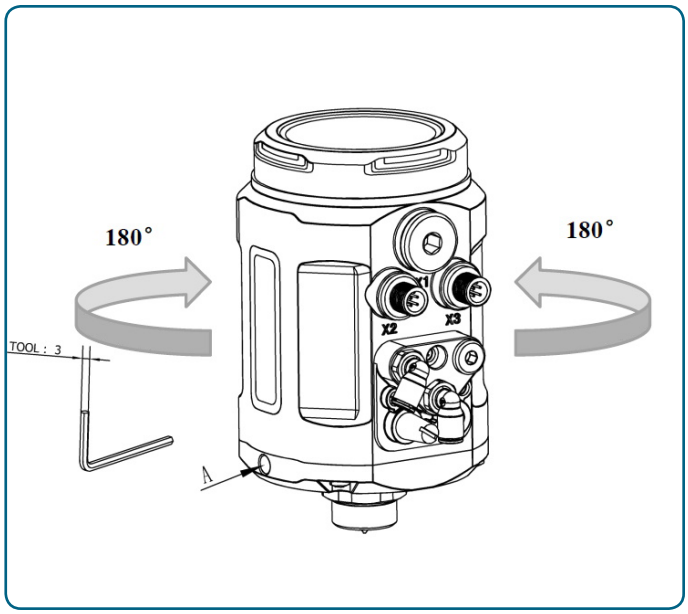

Угол можно отрегулировать между позиционером и клапаном. Если необходимо отрегулировать угол интерфейса, сначала ослабьте винт с шестигранной головкой в месте А. Далее отрегулируйте угол по часовой стрелке или против часовой стрелки в диапазоне 180º. После регулировки угла застопорите угол с помощью винта с шестигранной головкой.

ЭЛЕКТРИЧЕСКИЕ И ПНЕВМАТИЧЕСКИЕ ПОДКЛЮЧЕНИЯ ПОЗИЦИОНЕРА СЕРИИ 1500

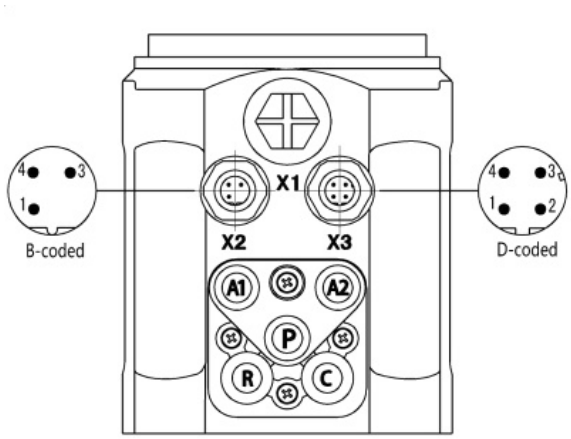

Электрические терминалы

X2		
Разъем	Описание	Тип сигнала
1	Выходной аналоговый сигнал +	4 – 20 мА
2	Выходной аналоговый сигнал (Заземление)	GND (Заземление)
3	NS	NULL

X3		
Разъем	Описание	Тип сигнала
1	Источник питания +	+ 24 В
2	GND (Заземление) Источника питания	GND (Заземление)
3	Входной сигнал настройки +	4 – 20 мА
4	Входной сигнал настройки GND (Заземление)	GND (Заземление)

Пневматические терминалы

Номер порта	Описание
P	Вход подачи воздуха (встроенный фильтр, размер фильтра 5μм)
R	Вытяжка воздуха
C	Обратный клапан
A1	Выпускное отверстие пилотного воздуха 1
A2	Выпускное отверстие пилотного воздуха 2

ДИАГРАММА ПОТОКА СИГНАЛОВ

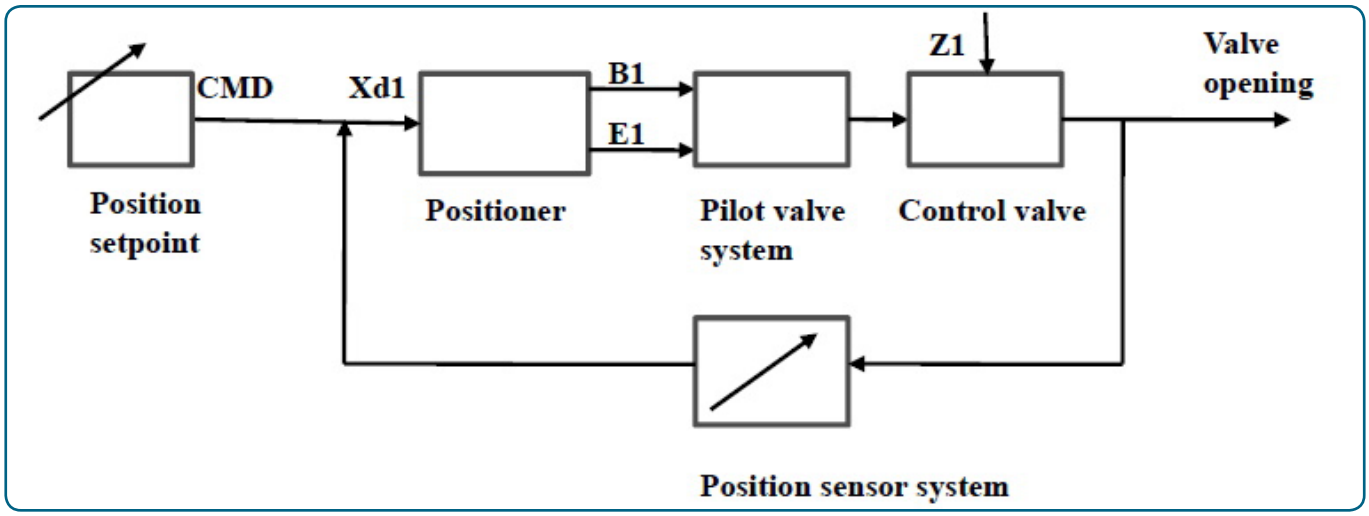

СХЕМАТИЧЕСКАЯ ДИАГРАММА

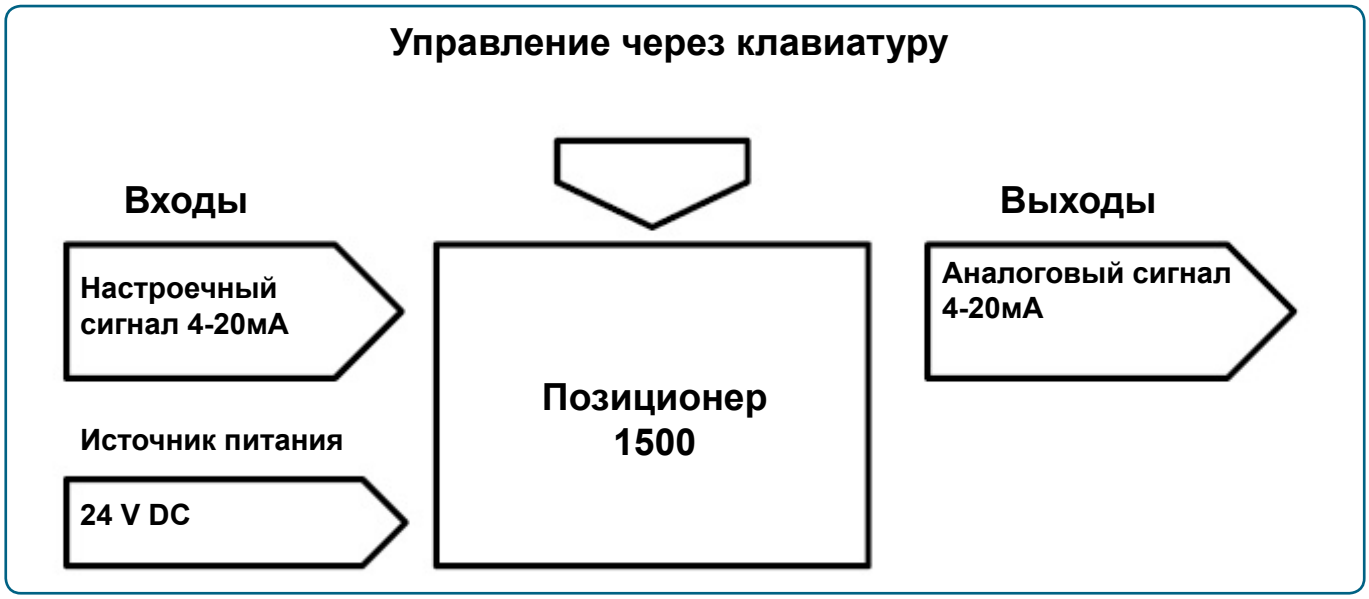

СРАВНЕНИЕ ФУНКЦИЙ ДЛЯ ВСЕХ ТИПОВ

ФУНКЦИЯ	1600	1601	1602	1500
Взрывозащита	√	√	x	x
Контроль процесса	x	√	x	x
Входной сигнал 4-20мА	√	√	x	√
Выходной сигнал 4-20мА	o	o	x	o
Автонастройка	√	√	√	√
Ручная регулировка положения клапана	√	√	√	√
Функция уплотнения	√	√	√	√
Установка зоны нечувствительности	√	√	√	√
Обнаружение ошибки входного сигнала 4-20мА	√	√	x	√
Заводская настройка	√	√	√	√
Настройка характеристической кривой	√	√	√	x
Направление настроечного значения	√	x	√	x
Ограничение диапазона хода клапана	√	√	√	x
Настройка безопасного положения	√	√	x	x
Вход/выход двоичного сигнала	√	√	x	x
Калибровка входного сигнала	√	√	x	x
Установка скорости ручной регулировки	√	√	√	x
Защита кода	√	√	√	x

√	ДА
x	НЕТ
o	опция